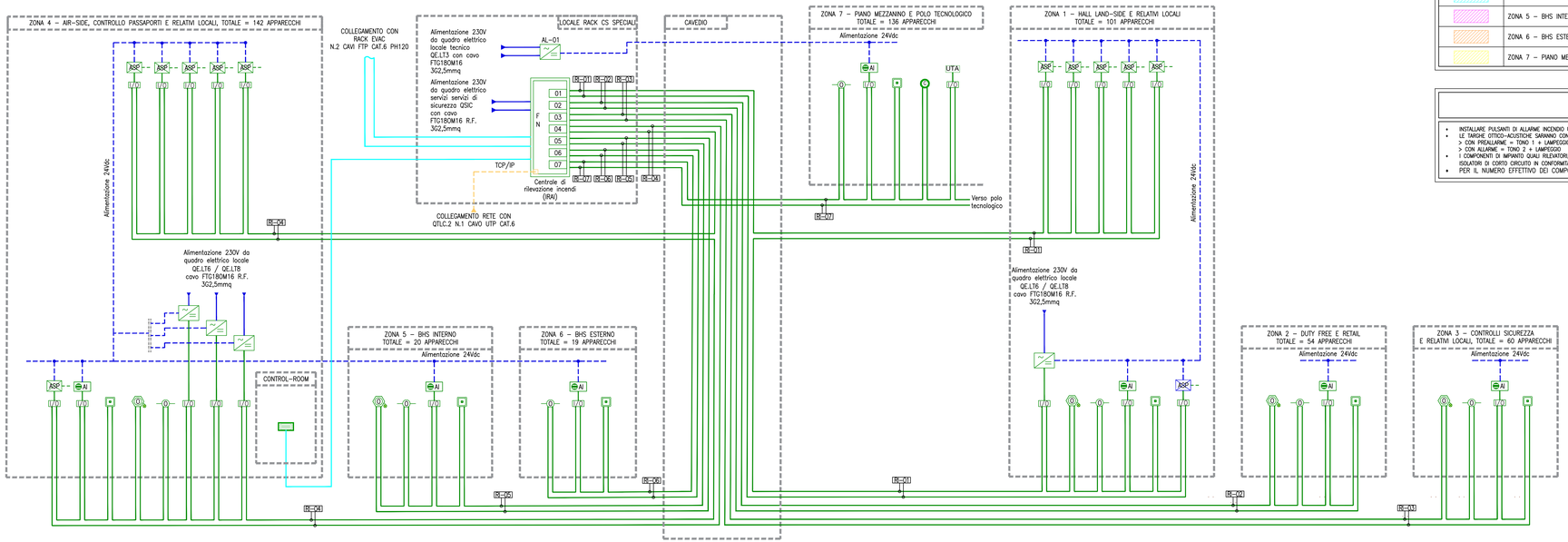

K-PLAN ZONE / LOOP

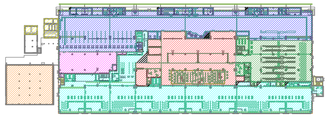

	ZONA 1 – HALL LAND-SIDE E RELATIVI LOCALI
	ZONA 2 – DUTY FREE E RETAIL
	ZONA 3 – CONTROLLI SICUREZZA E RELATIVI LOCALI
	ZONA 4 – AIR-SIDE, CONTROLLO PASSAPORTI E RELATIVI LOCALI
	ZONA 5 – BHS INTERNO
	ZONA 6 – BHS ESTERNO
	ZONA 7 – PIANO MEZZANINO E POLO TECNOLOGICO

NOTA BENE

- INSTALLARE PULSANTI DI ALLARME INCENDIO UN MODO DA ESSERE RAGGIUNGIBILI CON PERCORSO INFERIORE AI 30m.
- LE TARGHE OTTICO-ACUSTICHE SARANNO CONFORMI ALLA NORMA UNI 11744 OVVERO :
  - > CON PREALLARME = TONO 1 + LAMPEGGIO
  - > CON ALLARME = TONO 2 + LAMPEGGIO
- I COMPONENTI DI IMPIANTO QUALI RILEVATORI, PULSANTI, MODULI DI INTERFACCIA, ECC... INTEGRANO AL LORO INTERNO GLI ISOLATORI DI CORTO CIRCUITO IN CONFORMITA' UNI EN54-17.
- PER IL NUMERO EFFETTIVO DEI COMPONENTI FARE RIFERIMENTO AGLI ELABORATI GRAFICI.

LEGENDA

SIMBOLO	QUANTITA'	DESCRIZIONE
	/	CAVO ALIMENTAZIONE 230Vac TIPO FTG18(O)M16
	/	CAVO ALIMENTAZIONE 24Vdc TIPO FTE290HM16 PH20 100/100V Cca-S1b-d1-a1 Sezione 2x2,5mmq
	/	CAVO LOOP TIPO FTE290HM16 100/100V PH30 Cca-S1b-d1-a1. SEZIONE 2x1,5mmq SCHERMATO
	/	CAVO FTP CATEGORIA 6 PH120 B2Ca-S1a-d1,a1
	/	CAVO UTP CATEGORIA 6
	1	CENTRALE DI RILEVAZIONE INCENDI A 8 LOOP
ASP	16	SISTEMA ASPIRAZIONE A 1 CANALE CON LUNGHEZZA TUBI FINO A 120 CONFIGURABILE CON PIÙ RAMI ANCHE ASIMMETRICI PER CAMPIONAMENTO ARIA IN AMBIENTE
ASP	8	SISTEMA ASPIRAZIONE A 1 CANALE CON LUNGHEZZA TUBI FINO A 120 CONFIGURABILE CON PIÙ RAMI ANCHE ASIMMETRICI PER CAMPIONAMENTO ARIA SOPRA CONTROSOFFITTO
	253	RIVELATORE OTTICO DI FUMO POSATO A VISTA A SOFFITTO / SOTTO CONTROSOFFITTO
	66	RIVELATORE OTTICO DI FUMO CON SPECULA DI SEGNALAZIONE POSATO SOPRA CONTROSOFFITTO
	39	PULSANTE MANUALE ALLARME INCENDIO DEL TIPO INDIRIZZATO CON APPOSITA TARGA DI SEGNALAZIONE
AI	39	PANNELLO OTTICO-ACUSTICO PER ALLARME INCENDIO CON INCLUSO MODULO DI INTERFACCIA
	18	RIVELATORE OTTICO DI FUMO DA CANALE COMPLETO DI BOX POSATO ALL'INTERNO DI CONDOTTO DI VENTILAZIONE
UTA	9	MODULO SPEGNIMENTO UTA
I/O	98	MODULO INDIRIZZATO INPUT/OUTPUT
	17	ALIMENTATORE 24Vdc RILEVAZIONE INCENDI
	1	TASTIERA REMOTA TOUCH SCREEN PER RIPETIZIONE ALLARMI

ENAC
ENTE NAZIONALE PER L'AVIAZIONE CIVILE

Ente Nazionale per l'Aviazione Civile

AEROPORTO CIVILE DI LAMEZIA TERME (CZ)

SACAL

LOTTO L1 - Sviluppo aerostazione passeggeri
CUP: H84G22000030009
LOTTO L2 - Interventi per la security e la digitalizzazione
CUP: H86I22000390002
LOTTO L6 - Potenziamento delle reti di sottoservizi e impianti tecnologici
CUP: H84G22000060009

PROGETTO ESECUTIVO

LOTTO L1

IMPIANTI ELETTRICI E SPECIALI - STATO DI PROGETTO
Terminal partenze - Schema funzionale impianto di rivelazione incendi IRAI

GRUPPO DI PROGETTAZIONE
Raggruppamento Temporaneo di Professionisti

PESENTI S.r.l.
Direttore Tecnico e Responsabile integrazione prestazioni specialistiche: ing. Filippo Busola
Geologia: dott. Emanuele Fresia
Progettazione idraulica: ing. Alessandro Caccatori
Project Manager: ing. Emanuela Perma
CSP: arch. Elisabetti Foroni

ETS Engineering Services S.p.A.
Direttore Tecnico: ing. Giambattista Parietti
Progettazione Specialistica Impianti:
ing. Marco Bergami
p.i. Daniele Tognì
ing. Enrico Facchinetti

AERTEC
Direttore tecnico: ing. Aeronautico Carlos Berenguer López
Responsabile esterni di trasporto:
Ing. Pedro Tena Calderón

VALLE 3.0
Direttore tecnico: arch. Emanuela Valle
Progettazione architettonica:
arch. Maria Camilla Valle
arch. Leonardo Giovannozzi

incide
Direttore tecnico e progettazione strutturale:
ing. Gianluca Valerini
Coordinatore progettazione strutture:
ing. Matteo Pagnozzi

CODICE ELABORATO								REVISIONE		
Fase	Lotto	Ambito	Disciplina	Tipo	Numero	Rev	Scala	Id.	Data	Descrizione
E	L1	01	SPE	SH	01	B	-	B	FEBBRAIO 2026	Emissione
								B	MAGGIO 2026	Recepimento indicazioni Ente di Verifica
								C		
								D		
NOME FILE:		AI015P-E-L1-01-SPE-SH-01-B						REDAZIONE:		R. Milesi ETS

Visto del Committente: **Società Aeroportuale Calabrese S.p.A.**

INTERVENTO FACENTE PARTE DEL	IL RESPONSABILE DEL PROCEDIMENTO:	IL POST HOLDER DI AREA:
Contratto Istituzionale di Sviluppo "CIS VOLARE"	ing. Ferdinando Saracco	OPERATIONAL SERVICES MANAGER: Emilio Parrilla PASSENGER EXPERIENCE MANAGER: Sabrina Miceli PH PROGETTAZIONE: Ferdinando Saracco

Approvazione **ENAC:**